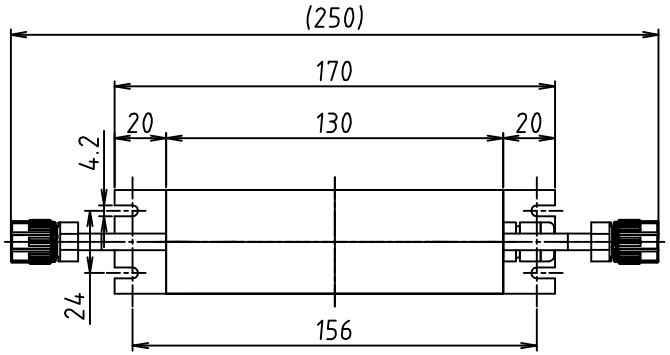

コントローラ外寸図

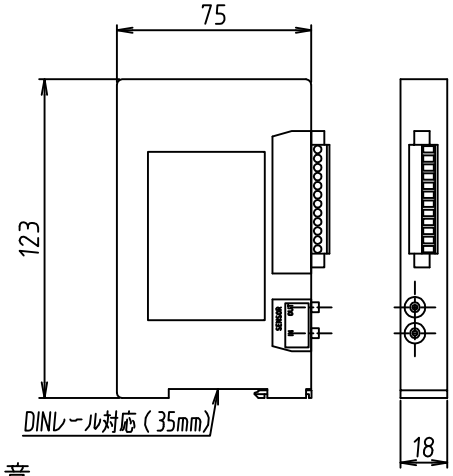

注意
高温環境外設置品

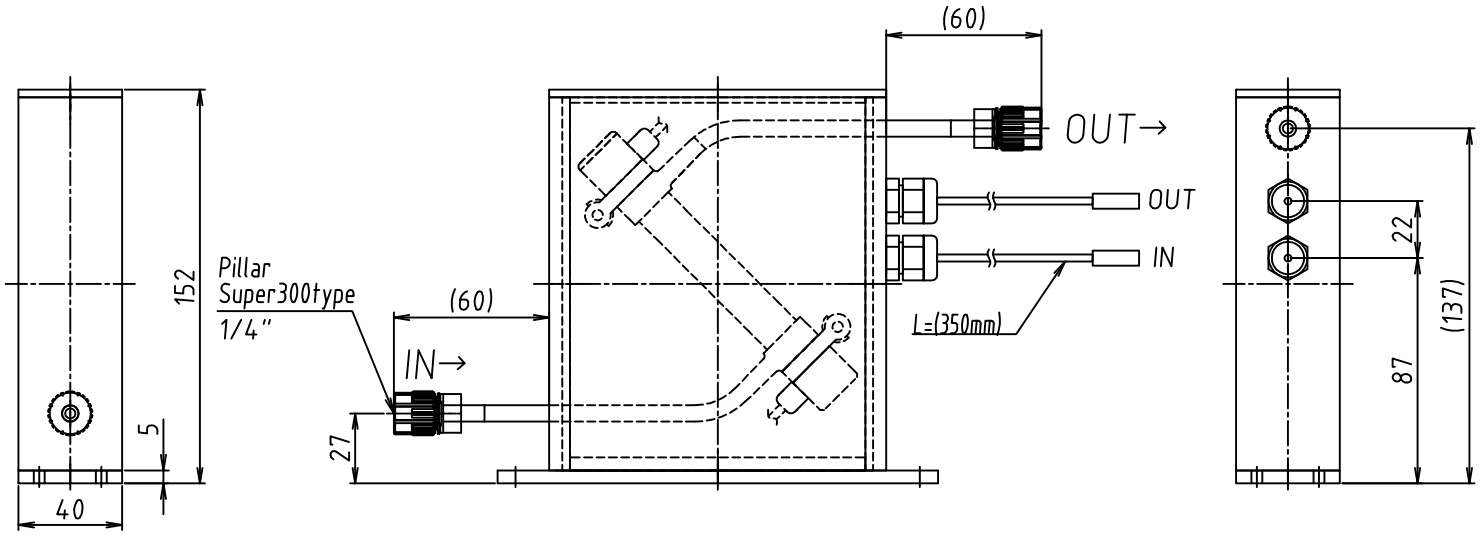

承認者 DESIGNED APPROVED BY	承認日 DATE	3 Rev.No. DATE&NOTE	APP	REV	DSG	APP H.Narita	TITLE 超音波流量計　外観図	
会社名 COMPANY NAME		2 Rev.No. DATE&NOTE	APP	REV	DSG	REV Y.Kawamura	SCALE 1:2 3rd DRAWING	DRAWING No. 9902487 Rev. 0
		1 Rev.No. DATE&NOTE	APP	REV	DSG	DSG H.Masuda	TEM-TECH LAB.	DATE 2011.10.07

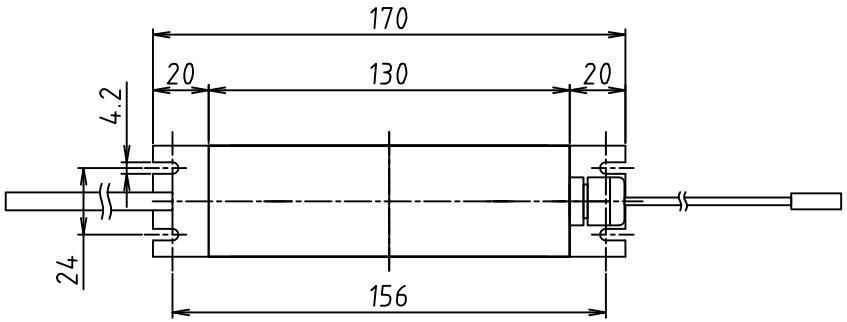

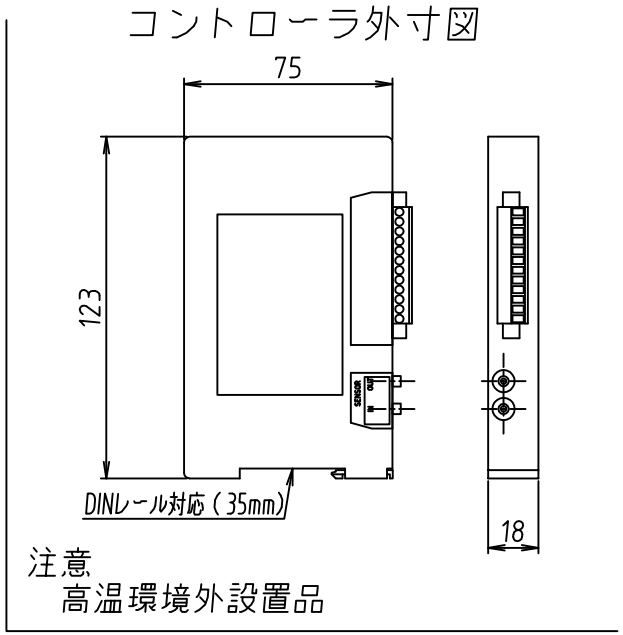

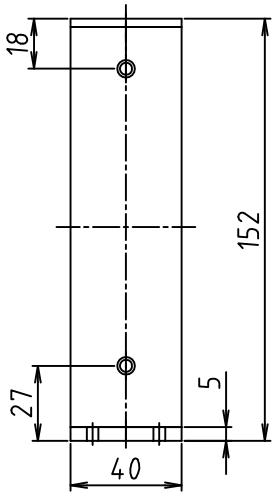

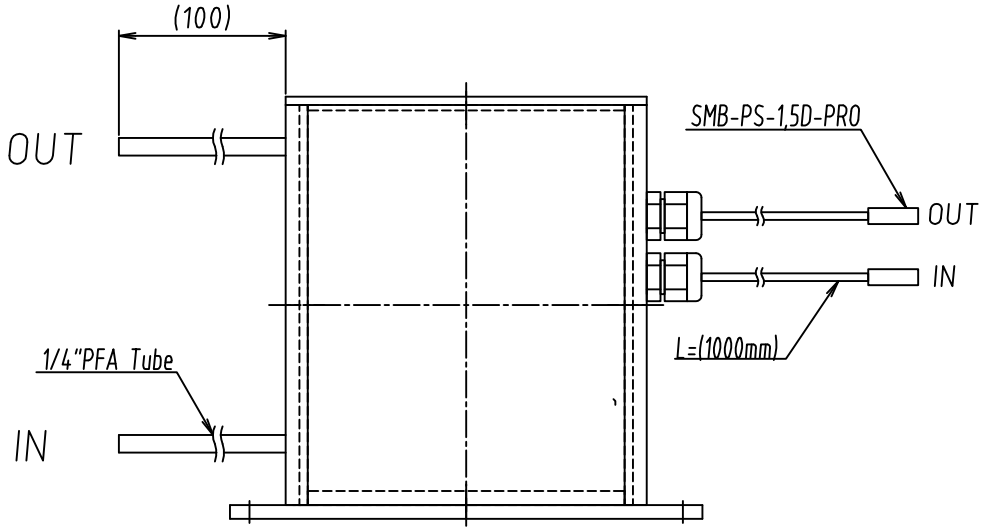

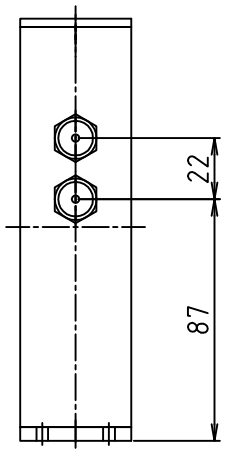

承認者 DESIGNED APPROVED BY	承認日 DATE	3 Rev.No. DATE&NOTE	APP	REV	DSG	APP H.Narita	TITLE 超音波流量計 U字型 外観図	
会社名 COMPANY NAME		2 Rev.No. DATE&NOTE	APP	REV	DSG	REV T.Yamada	SCALE A3 1:2 / 3rd DRAWING	DRAWING No. 9902849 Rev. 0
		1 Rev.No. DATE&NOTE	APP	REV	DSG	DSG K.Yuasa	TEM-TECH LAB.	DATE 2014.2.13